WDRV-7464M
WDRV-8464M

WDRV-7444M / WDRV-7464M

WDRV-8444M / WDRV-8464M

[TFT LCD COLOR MONITOR]

Owner's Manual

WELDEX

Please read carefully before using and keep in a safe place.
Design and specifications are subject to change without notice.

V.06E

Personalisierung

Die Modell- und Seriennummern finden Sie auf der Rückseite des Gerätes.
Tragen Sie die Seriennummer in das Feld unten ein.
Geben Sie diese Nummern an, wenn Sie mit Ihrem Händler bezüglich des Produktes in Kontakt treten

MODEL:

□ WDRV-7444M □ WDRV-7464M
□ WDRV-8444M □ WDRV-8464M

Seriennummer : _____

Warnungen

Warnungen

Gefahr elektrischen Schlages. Öffnen nicht.

Um die Gefahr einer elektrischen Schlages zu verringern, entfernen Sie die Abdeckung (oder das Rückteil) nicht. Im Innern befinden sich keine Teile, die der Benutzer reparieren könnte. Wenden Sie sich zur Reparatur an qualifiziertes Servicepersonal.

Das Blitzpfeilsymbol im gleichseitigen Dreieck macht den Benutzer auf das Vorhandensein “ gefährlicher Spannung” innerhalb des Gerätegehäuses aufmerksam, die ausreicht um die Gefahr eines elektrischen Schlages zu verursachen.

Das Ausrufezeichen im gleichseitigen Dreieck macht den Benutzer auf wichtige Betriebs- und Wartungshinweise in den Begleitunterlagen des Gerätes aufmerksam.

Inhalt

1. Inhalt ---------- 3

2. Merkmale/Vorsichtsmaßnahmen ---------- 4

3. lieferumfang/ Einbau ---------- 7

4. Funktionen

Monitor ---------- 8

Fernbedienung Kontrolle ---------- 9

5. Verkabelung des Systems ---------- 10

6. Einbau ---------- 11

7. Bedienung ---------- 12

8. Störungsbeseitigung ---------- 14

9. Technische Daten / Abmessungen ---------- 16

Bitte lesen Sie diese Anleitung sorgfältig, bevor Sie das Produkt benutzen und bewahren Sie sie an einem sicheren Ort auf.

Merkmale

- **WDRV-5063M/7063M wurde speziell als Rundumsichtsystem für Kraftfahrzeuge entwickelt.**

  - Hohe Auflösung 7" / 8" TFT LCD Bildschirm
  - Spannungseingang (DC 12V~DC 32V)
  - NTSC/PAL- Kompatibel
  - 4 Kamera Eingänge und1 AV-Eingang und AV-Ausgang
  - Multifunktionale Anzeigebetrieb(Einzel , Halbe, Viereck)
  - Automatische Bildanzeige (3 Auslösefunktionen)
  - Automatische Scanfunktion
  - Dimmer Funktion
  - Eingebauter Lautsprecher
  - Menüeinblendung über der Bildanzeige (On Screen Display)

Vorsichtsmaßnahmen

- **Warnung**

  Um Brandgefahr und die Gefahr eines elektrischen Schlages zu vermeiden, setzen sie das Gerät nicht dem Regen oder Feuchtigkeit aus. Reiben oder Schlagen Sie nicht mit harten Gegenständen über bzw. Auf den aktivmatrix-LCD-Monitor, da dies zu Kratzern, Macken oder sogar dauerhaftem Schaden am aktivmatrix-LCD-Monitor führen kann.

- **Hinweise auf geltende Bestimmungen**

  Diese Ausrüstung wurde auf Übereinstimmung mit den Grenzwerten für Klasse B Digitalgeräte nach Teil 15 der FCC-Regeln getestet. Die Grenzwerte dienen dazu ausreichenden
  Schutz gegen schädliche Störungen bei Betrieb der Einrichtung im Bereich von Privathaushalten zu gewährleisten. Dieses Gerät arbeitet im Bereich vor und kann Energie im Funkfrequenzbereich aussenden. Wenn es nicht entsprechend der Anweisungen in der Gebrauchsanleitung installiert und verwendet wird, kann es Funkstörungen verursachen.
  Es kann jedoch nicht sicher ausgeschlossen werden, dass Störungen in einer bestimmten Installation auftreten. Wenn dieses Gerät zu Störungen im Radio- oder Fernsehempfang führt, was sich durch das Ein-und ausschalten des Gerätes feststellen lässt, empfehlen wir die Störungen durch eine oder mehrere der folgenden Maßnahmen zu beheben:

- **Abdeckung nicht entfernen**
  Um die Gefahr eines elektrischen Schlages zu verringern und die Qualität des Produktes zu erhalten, entfernen Sie bitte die Abdeckung nicht.
  Befolgen Sie bitte die Anweisungen im Schaltplan in der Installationsanleitung.

- **Kleinteile außer Reichweite von Kindern lagern**
  lagern Sie Kleinteile (Schrauben usw.) an einem Ort, der für Kinder unzugänglich ist. Wenn ein Kind Kleinteile verschlucken sollte, konsultieren Sie einen Arzt.

- **Verwendung sofort einstellen, wenn Probleme auftreten**
  Wenn Probleme auftreten, stellen Sie die Verwendung des Produktes sofort ein und nehmen Sie mit dem Händler Kontakt auf, von dem Sie die Ausrüstung erworben haben. Einige Probleme, die sofortiges Handeln erfordern, sind: fehlender Ton, beißender Rauch aus dem Gerät oder Fremdkörper sind in das Gehäuse gefallen.

- **Verwenden Sie die Ausrüstung nicht außerhalb des Fahrzeugs**
  Verwenden Sie diese Ausrüstung nicht für Zwecke, die nicht für das Fahrzeug angegeben sind. Nichtbeachtung kann zu elektrischem Schlag oder Verletzungen führen.

- **Halten Sie die Fahrzeuge an, bevor Sie irgendeine Bedienhandlung ausführen, die Sie beim Fahren beeinträchtigen könnte**
  Wenn die Bedienung des Gerätes (z.B. das Ein- und Ausschalten des Monitors usw.) Sie beim Fahren beeinträchtigen könnte, halten Sie das Fahrzeug erst an sicherer Stelle an, bevor Sie die Bedienschritte ausführen.

- **Temperatur**
  Stellen Sie sicher, dass die Temperatur zwischen -10°C und +50 ºC liegt, bevor Sie das Gerät einschalten.

- **Wartung**
  Versuchen Sie nicht das Gerät selbst zu reparieren, wenn Probleme auftreten. Geben Sie es dem Händler zurück, bei dem sie es gekauft haben.

- **Spannungsversorgung**

  Dieses Gerät arbeitet mit Gleichspannung. Die erforderliche Spannung ist auf dem Schild auf der rückseitigen Abdeckung angegeben. Schließen Sie das Gerät keinesfalls direkt an eine Wechselspannungsversorgung an. auf der Zuleitung darf nichts stehen oder darüber rollen.
  Installieren sie das Gerät nicht an den Stellen, an der die Zuleitung beschädigt werden könnte.

- **Service**

  Entfernen Sie keinesfalls die rückseitige Abdeckung des Monitors. Dies kann Sie hoher Spannung und anderen Gefahren aussetzen. Wenn der Monitor nicht korrekt funktioniert, stecken Sie ihn aus und rufen sie Ihren Händler an.

- **Einbauort**

  Positionieren Sie den Monitor so, dass kein helles Licht oder Sonnenlicht direkt auf die Bildschirmoberfläche fällt. Stellen Sie sicher, dass der Monitor so installiert ist, dass Luft ihn frei umströmen kann. decken Sie die Lüftungsöffnungen in der Rückseitigen Abdeckung nicht ab.

- **Reinigung**

  Stecken Sie den Monitor aus, bevor Sie die Oberfläche des LCD-Monitors reinigen. Stauben Sie den Monitor ab, indem sie die Bildschirmoberfläche und das Gehäuse mit einem weichen, sauberen Tuch abwischen. Wenn der Bildschirm zusätzliche Reinigung benötigt, verwenden Sie ein feuchtes Tuch. Verwenden Sie keine Flüssig-oder Aerosol-Reiniger.

Lieferumfang

Gerätsatz [TFT-LCD Monitor]

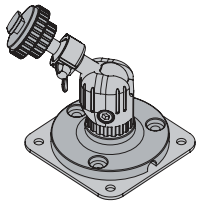 Stand Halter	Fernbedienung	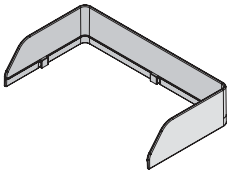 Sonnenblende
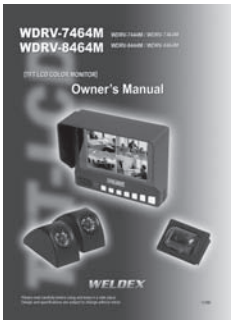 Anleitung	2 Batterien (Typ AAA) für Fernbedienung (Option)	

Funktionen

MONITOR

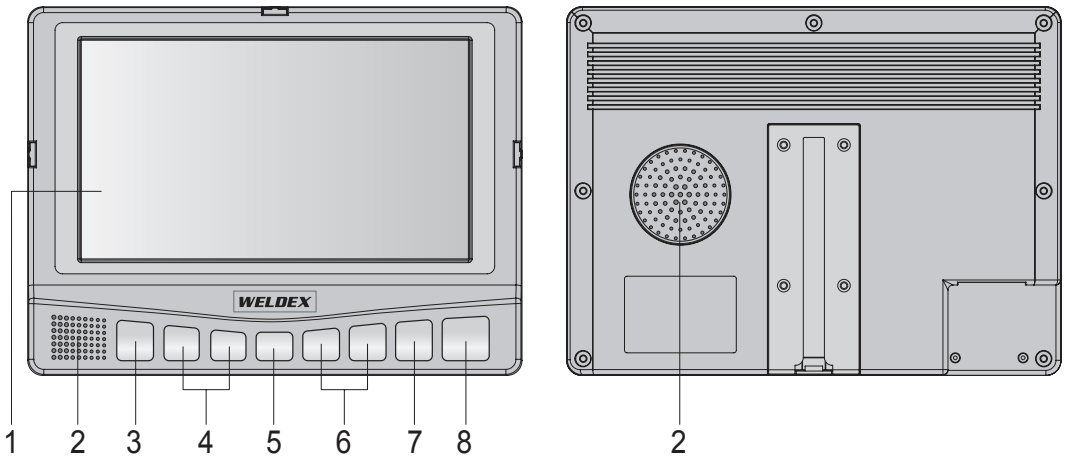

Nr.	Menü	Beschreibung
1	SCHUTZABDECKUNG	Entspiegelung und Schutz des LCD- Monitors (Option)
2	LAUTSPRECHER	Tonwiedergabe mit 1w X 2 max.
3	IR	Sensor für die Fernbedienung. (Fernbedienung ist optional)
4	AUF/AB ▲,▼	Anwahl von Punkten im Menü, die Auf-/Ab-Tasten verwendet. -den Sie auch zum Steuern der motorbetriebenen Heck -kamera. Nur für Kamera 2.
5	KAMERA/SCAN	Drücken Sie die Kamera/Scan-Taste um die Videoquelle zu wechseln. Wenn Sie die Taste mehr als eine Sekunde lang gedrückt halten, wechselt das Gerät in den automatischen Scanmodus.
6	LAUTSTÄRKE ◀,▶	Drücken Sie die Tasten um die Lautstärke zu erhöhen oder zu senken.
7	MENÜ	Ruft das Menü am Bildschirm auf.
8	SPANNUNG/DIMMER	Drücken Sie die Tasten um den Abblendschalter einzustellen. Drücken Sie die Power-Taste für mehr als eine Sekunde, um den Monitor ein oder aus zu schalten.(Red LED light off)

Fernbedienung(Option)

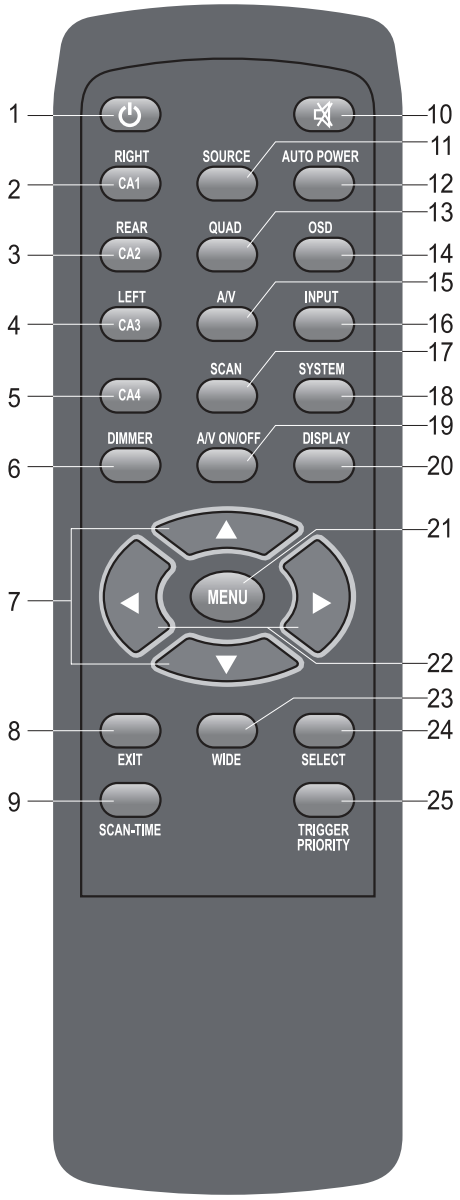

Nr.	Taste	Beschreibung
1	POWER	LCD Monitors bleibt ein/ aus.
2	CA1	Zu Kamera 1 Wechseln.
3	CA2	Zu Kamera 2 Wechseln.
4	CA3	Zu Kamera 3 Wechseln.
5	CA4	Zu Kamera 4 Wechseln.
6	DIMMER	Dimmer-Steuertaste
7	UP/DOWN ▲▼	Auf/Ab- Anwahl von Punkten im Menü, die Auf/-Ab-Tasten verwenden Sie auch zum Steuern der motorbetriebenen Heckkamera.
8	EXIT	Menü ausblenden
9	SCAN TIME	Schaltet die Scanfunktion für bis zu 9 Sekunden für die ausgewählte Kamera ein.
10	MUTE	Schall abdämpfen.
11	SOURCE	
12	AUTO POWER	Die Versorgung des LCD- Monitors bleibt ein/aus.
13	QUAD	Drücken auf die Hälfte-Screen-Modus und Quad-Screen-Modus anzeigen.
14	OSD	Wählt Einblendung des Menüs über dem Bild an.
15	A/V	Änderung A/V Video.
16	INPUT	Auslösefunktion ein/aus
17	SCAN	Automatisches Scannen, wenn eine Quelle mit der Anzeige verbunden wird.
18	SYSTEM	Keine Funktion.
19	A/V ON/OFF	A/V source ein/aus
20	DISPLAY	Voreinstellung des Anzeigemodus
21	MENU	Blendet das Menü ein.
22	VOL ◀ ▶	Lautstärke erhöhen / verringern
23	WIDE	Bildverhältnis anwählen.(breit/normal)
24	SELECT	Drücken , um alle verfügbaren Video-Quelle anzuzeigen.
25	TRIGGER PRIORITY	Stellt die bevorzugte Videoquelle ein, wenn mehr als zwei Auslösesignale gleichzeitig eingehen.

Verkabelung des Systems

[WDRV-7444M / 7464M
[WDRV-8444M / 8464M

	Camera1	Camera2	Camera3	Camera4
WDRV-7464M/8464M	6Pin	4Pin	4Pin	4Pin
WDRV-7444M/8444M	4Pin	4Pin	4Pin	4Pin

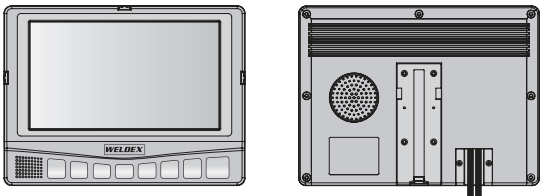

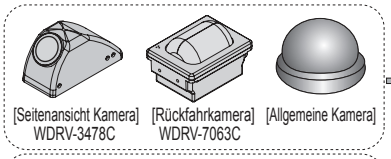

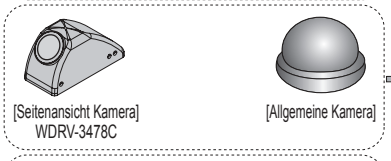

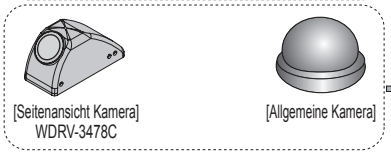

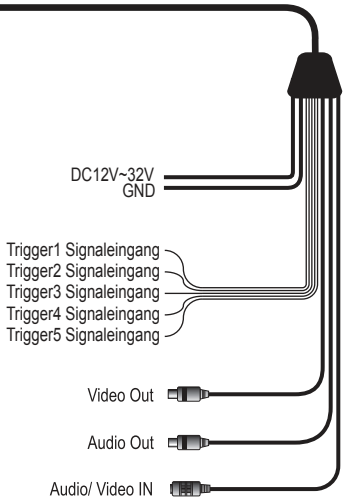

WDRV-3478C Pin Verbindung
[Seitenansicht Kamera]

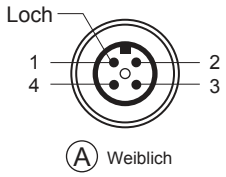

Pin No.	Beschreibung
1	GND
2	AUDIO
3	VIDEO
4	DC +12V

WDRV-7063C Pin Verbindung
[Rückansicht motorisierte Kamera]

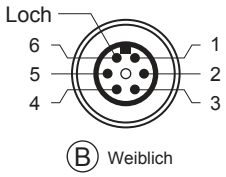

Pin No.	Beschreibung
1	VIDEO
2	DC +12V
3	MORTOR +
4	AUDIO
5	MORTOR -
6	GND

Einbau

- **Monitor auf einer Unterlage anbringen, die ein Gewicht von mehr als 5 kg aushält.**
  - Oberfläche vor dem Einbau reinigen.
  - Schutzpapier von der Unterseite des Halters entfernen.
  - Den Halter auf die vorgesehene Unterlage drücken und mit Schrauben sicher befestigen.

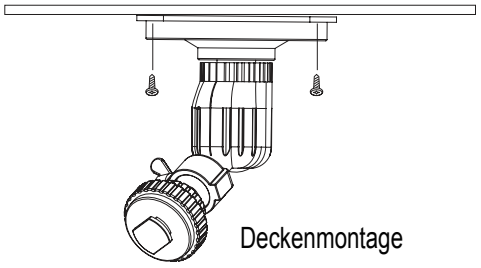

Bodenmontage, Montage auf einer Konsole usw.

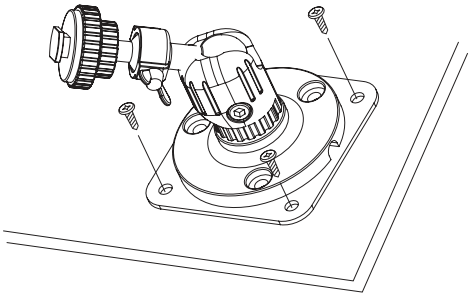

- Anstellwinkel des Monitors einstellen und die Griffschrauben fest anziehen.

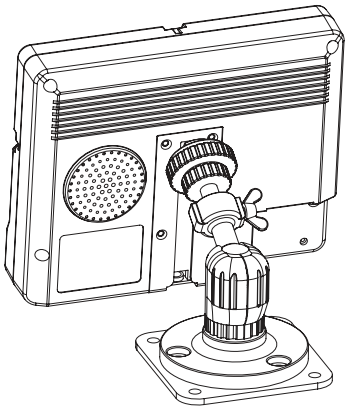

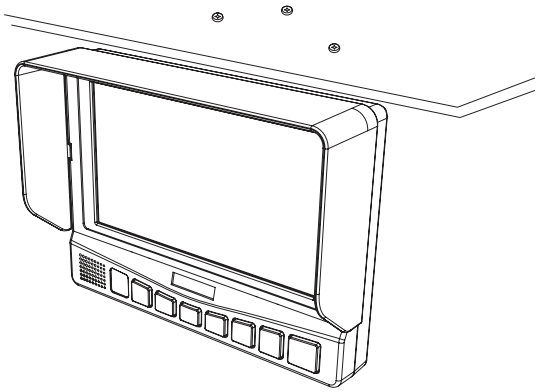

Bedienung

● MENU

- Drücken um das Setup-Menü aufzurufen
- Das auswählbare Bildschirmmenü wird nach 5 Sekunden ausgeblendet, wenn keine weitere Bedienung folgt.
- Menüumschaltung

Seite 1	→	Seite 2	→	Seite 3	→	Seite 4	→	EXIT
(Menü)		(Foto)		(Funktion)		(OSD)		

-Tasten benutzen, um Menü zu navigieren,

um Einstellungen vorzunehmen.

*Verschiedene OSD hängt vom Modell ab.

A. “Menu” -Taste auf der Fernbedienung drücken. Die folgende Anzeige erscheint.

MENU			
AUTO SCAN	<	OFF	>
OSD	<	OFF	>
ASPECT	<	WIDE	>
TRIGGER.IN	<	AUTO	>
TRIGGER.TIME	<	800ms	>
TRIGGER.PRIO	<	REAR	>
AUTO MOTOR	<	OFF	>

• AUTO SCAN : zeigt Eingangssignal automatisch(CAM 1, CAM2, CAM3, CAM4, Halbe, Viereck)
• OSD : [OFF] – OSD erscheint bis zu 5 Sekunden wenn die Kamera umgeschaltet wird.
• ASPECT : Bildschirmverhältnis einstellen (Breit 16:9/ Normal 4:3)
• TRIGGER.IN : [AUTO]- Heck-und Seitenkameras automatisch ausgewählt (Eingang ein)
[MANUAL]- Heck-und Seitenkamera manuell anwählen (Eingang ein)
• TRIGGER TIME : 800ms/1200 ms/2000 ms/2500 ms/3000 ms (1200 ms Mangel)
• TRIGGER PRIO : Einstellen der bevorzugten Videoquelle, wenn mehr als Zwei Auslösesignale gleichzeitig eingehen.
• AUTO MOTOR

B. “Menu” -Taste auf der Fernbedienung zweimal drücken. Die folgende Anzeige erscheint.

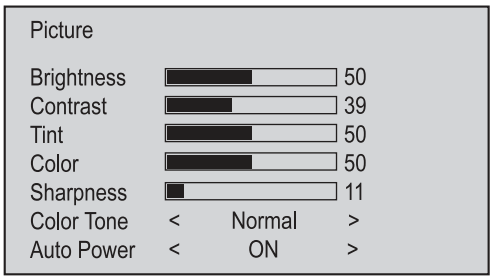

•BRIGHT : Helligkeit des Monitors einstellen
•CONTRAST : Kontrast des Monitors einstellen
•TINT : Tönung des Monitors einstellen
•COLOR : Farbe des Monitors einstellen
•SHARPNESS : Schärfe des Monitors einstellen
•COLOR TONE : Farbton des Monitors einstellen
•AUTO POWER : Versorgung des LCD-Monitors bleibt ein-/ausgeschaltet

C. “Menu” -Taste auf der Fernbedienung dreimal drücken. Die folgende Anzeige erscheint.

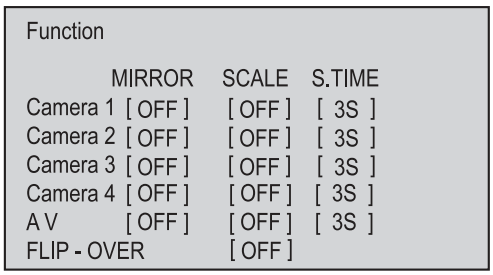

• MIRROR : spiegeln für jede Videoquelle einstellen.
•SCALE : Skalierung jeder Videoquelle einstellen.
•SCAN-TIME : Verzögerungszeit für das Scannen Zwischen 0 und 9 Sekunden einstellen.
FLIP-OVER : [ON] – Bildschirm kippt.

D. “Menu” -Taste auf der Fernbedienung viermal drücken. Die folgende Anzeige erscheint.

•INFORMATION : NTSC / PAL automatisch entdecken.
•MEMORY RECALL : Monitor Set-up Initialisierung.

Störungsbeseitigung

Monitor	**F: Bild ist zu hell.** A: Helligkeit oder Kontrast einstellen. Wenn sie die RESET-Taste drücken, wird die Voreinstellung wieder hergestellt. **F: Bild ist rot oder fast grün** A: TINT(Tönung) im Menümodus einstellen. Wenn Sie “Preset” auswählen, wird die Voreinstellung wieder hergestellt. **F: Farben sind blass.** A: Farbeinstellung mit der Einstelltaste im Menümodus verändern.
Video	**F: Anzeige undeutlich.** A: Wenn das Verlängerungskabel zu lang ist, schwächt sich das Videosignal ab. Die Auflösung kann auch durch den Bildschirmschutz verringert sein. **F: Synchronisierungssignal ist gestört und die Anzeige schwarz/weiß** A: Einstellung im SYSTEM-Menü ändern.
Audio	**Q: Kein Ton.** A: Prüfen, ob der Ton unterdrückt wurde (Mute-Taste gedrückt.)
Versorgung	**F: Gerät lässt sich nicht einschalten.** A: Prüfen ob 12-32V DC Versorgungsspannung vorhanden ist. Rot:+Versorgung ;Schwarz: Masse. Um automatisches Ein-/Ausschalten der Versorgung zu wählen, nehmen Sie die Einstellungen im “Auto-On”-Menü vor.
Auslösung	**F: Im Auslösemodus (Trigger) erscheint die Skalieren-option nicht.** A: Wählen Sie SCALE [ON] im Menümodus.

Betriebsstörungen	**F: Motorbetriebene Kamera funktioniert nicht.** A: Prüfen, ob die motorbetriebene Kamera als Kamera 1 angeschlossen ist. Prüfen, ob mit Taste “Source” Kamera1 gewählt ist. **F: Automatisches Scannen funktioniert nicht.** A: Scannen funktioniert nicht, wenn nur ein Kamerabild existiert. **F: Automatisches Scannen zu schnell.** A: Mit SCAN TIME die gewünschte Scanzeit einstellen. **F: Die Anzeige verändert sich nicht, wenn ein Signal angeschlossen wird.** A: Im Menü auf INPUT [AUTO] umschalten. **F: Das Menü verschwindet vom Bildschirm.** A: Im Menü von OSD [OFF] auf [ON]] umschalten. **Q: Die Anzeige blinkt, wenn ein Signal angeschlossen wird.** A: Im Menü unter TRIGGER TIME die Zeit erhöhen. angeschlossen wird. Im Menü auf INPUT [AUTO] umschalten.

Technische Daten / Abmessungen

		7 Zoll Serie	8 Zoll Serie
LCD	Art	TFT-LCD Farbe	
	Bildschirmgröße	7 Zoll	8 Zoll
	Helligkeit	500 cd/㎡	450 cd/㎡
	Visuelles Feld (Sichtwinkel)	Links 65° / Rechts 65° / Oben 50° / Unten 60°	Links 70° / Rechts 70° / Oben 50° / Unten 70°
	Kontrastverhältnis	500 : 1	500 : 1
	MTBF	10,000 Stunden	20,000 Stunden
Eingangssignal-Funktion		Verbund (75Ω)	
Stromverbrauch		9.6W	10.2W
Abmessungen(B x T x H)		7.7 x 1.3 x 5.7 inch	8.5 x 1.3 x 6.3 inch
Stromversorgung		DC +12V ~ +32V	
Temperatur	Betrieb	-20°C ~ 70°C	
	Lagerung	-30°C ~ 80°C	

Dimensions

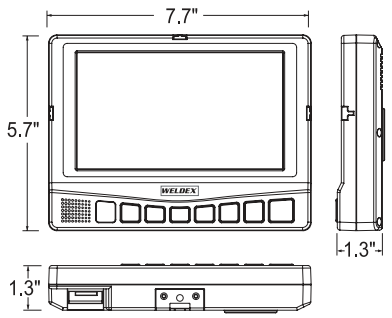

[7“ Serien]

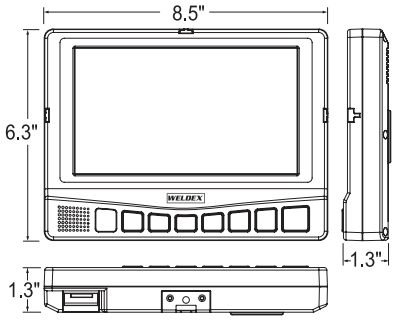

[8“ Serien]

WELDEX *EURO GmbH*

Hersteller von Orginal Equipment - CCD Kameras, DVR's & LCD Monitore

Broichhofstr. 5, 40880 Ratingen, Germany
Tel.:+49(0)2102-528-2802
Fax:+49(0)2102-528-2804
www.weldex.com / winston@weldex.com

Made in Korea

Zum Patent angemeldet.
Design und technischen Daten können sich ohne vorherige Ankündigung geändert werden.